HF-Essential II for TL5/TL-D

HF-E 236 TL-D II 220-240 50/60Hz

Inteligent şi fiabil. HF-Essential II este cea mai economică soluție pentru funcționarea fiabilă a unei lămpi fluorescente. Acesta este, de asemenea, produsul de bază pentru utilizatorii de sisteme electromagnetice care doresc să se bucure de beneficiile oferite de balasturile electronice. HF-Essential II este economic şi fiabil şi are o clasă de eficiență energetică A2, iar designul său robust respectă toate standardele internaționale relevante în materie de siguranță şi performanță. HF-Essential II este alegerea ideală pentru o gamă largă de aplicaţii noi sau retrofit pe instalații vechi din sectorul comercial, inclusiv pentru montaj pe suprafețe generale şi iluminatul birourilor, garajelor, depozitelo şi alte aplicaţii. Balastul este conceput în principal pentru aplicaţii de interior. Pentru aplicaţii exterioare, aparatul de iluminat trebuie să fie minim Clasa I şi trebuie să fie suficient de bine protejat la pătrunderea prafului sau a apei. Instalaţia trebuie, de asemenea, să fie protejată la supratensiuni şi protejată la orice alte variaţii posibile într-o astfel de instalaţie electrică.

Catalog de date

Funcţionare şi sistem electric	
Tensiune de intrare	De la 220 până la 240 V
Frecvenţă linie	50 to 60 Hz
Frecvenţă de intrare	De la 50 până la 60 Hz
Curent de scurgere la pământ (max.)	0,5 mA
Lăţime curent de pornire	0,37 ms
Vârf curent de pornire (max.)	20 A
Număr de produse pe MCB (16 A tip B) (nom.)	16
Cablaj	
Tip conector borne de intrare	Inserţie
Tip conector borne de ieşire	Inserţie
Temperatură	
Durată de viaţă T-case (nom.)	80 °C
Maximum T-case (max.)	80 °C
Sistem mecanic şi carcasă	
Carcasă	L 211x40x28.7
Cod protecţie împotriva infiltrărilor	IP20 [Protejat împotriva contactului cu mâna]
Greutate netă (bucată)	0,155 kg

HF-Essential II for TL5/TL-D

Aprobare și aplicaţie	
Indice de eficienţă energetică	A2
Mărci de omologare	Marcaj CE Certificat CB Certificat KEMA Keur În conformitate cu RoHS
Interval temperatură ambientală	De la -10 °C până la 50 °C

Date despre produs	
Nume comandă produs	HF-E II 236 TL-D 220-240V 50/60Hz
Numele complet al produsului	HF-E 236 TL-D II 220-240 50/60Hz

Full EOC	871829177058900
Cod de comandă	77058900
Număr material (12NC)	913713041166
Numărător – Cantitate per pachet	1
EAN/UPC – Produs/Cutie	8718291770589
Numărător SAP – Pachete per exterior	20
EAN/UPC – Cutie	8718291770596

Cote

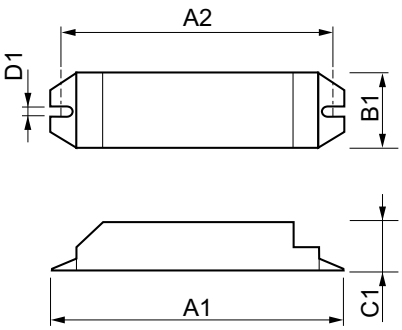

Product	D1	C1	A1	A2	B1
HF-E II 236 TL-D 220-240V 50/60Hz	4,2 mm	28,7 mm	211,0 mm	198,0 mm	39,6 mm

© 2023 Signify Holding Toate drepturile rezervate. Signify nu oferă nicio reprezentare sau garanție în privința preciziei informațiilor incluse prin prezenta și nu poate purta responsabilitatea niciunei acțiuni corelate. Informațiile prezentate în acest document nu sunt menite să fie oferte comerciale sau să facă parte dintr-o ofertă sau un contract, în afara cazului în care Signify consimte altceva. Philips și emblema scut Philips sunt mărci înregistrate ale Koninklijke Philips N.V.